T 4 TRASDOSADO SIN CÁMARA

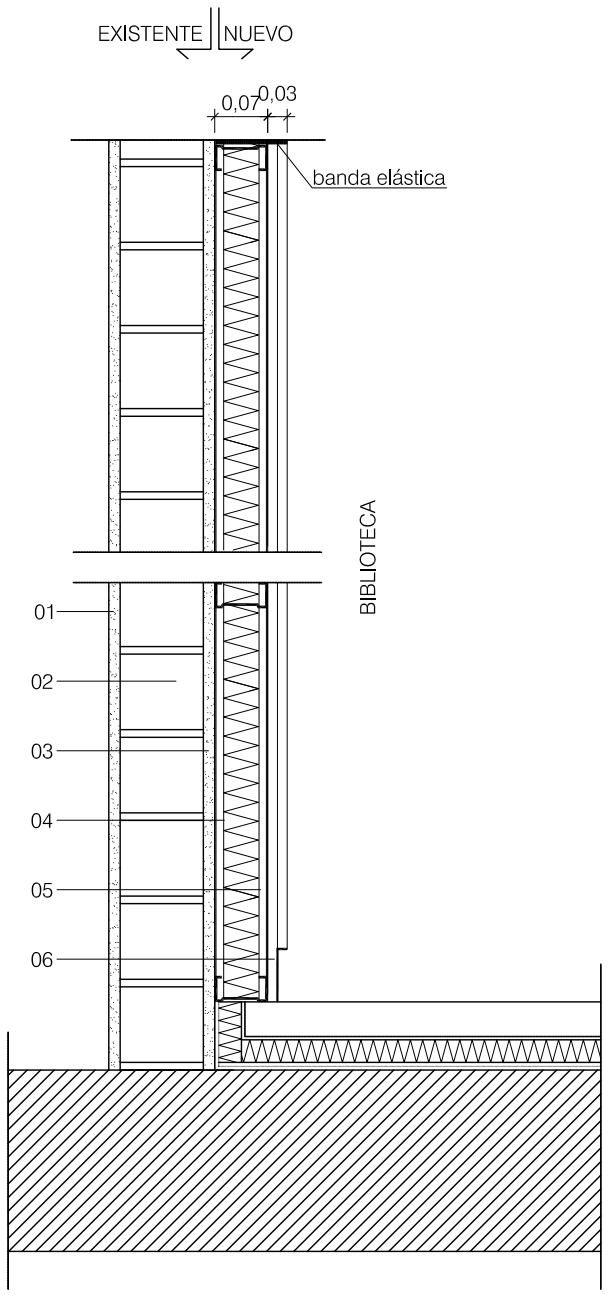

EXISTENTE:
01. ENLUCIDO YESO 1.5 Cm
02. LADRILLO PERFORADO $\frac{1}{2}$ PIE
03. ENLUCIDO DE YESO 1.5 cm

NUEVO:
04. LANA DE ROCA, 6 CM
05. PERFILERIA DE PLADUR 7cm
06. DOS PLACAS PLADUR 13 + 13GD

AISLAMIENTO ACUSTICO LADRILLO PERFORADO R^A = 43 dBA. (aprox)
INCREMENTO POR TRASDOSADO:
R^A = 18, R^{ATR} = 17

T 5 TRASDOSADO CON CÁMARA

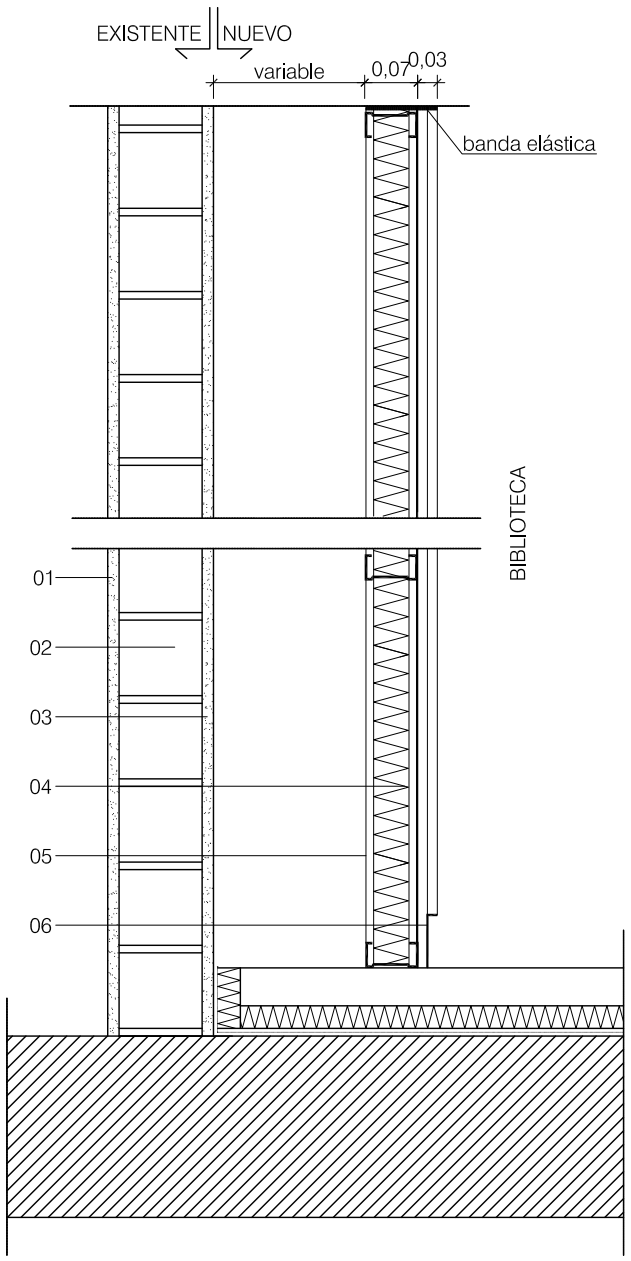

EXISTENTE:
01. ENLUCIDO YESO 1.5 Cm
02. LADRILLO PERFORADO $\frac{1}{2}$ PIE
03. ENLUCIDO DE YESO 1.5 cm

NUEVO:
04. LANA DE ROCA, 6 CM
05. PERFILERIA DE PLADUR 7cm
06. DOS PLACAS PLADUR 13 + 13GD

AISLAMIENTO ACUSTICO LADRILLO PERFORADO R^A = 43 dBA. (aprox)
INCREMENTO POR TRASDOSADO:
R^A = 18, R^{ATR} = 17

T 6 TABIQUE EN BEBETEKA

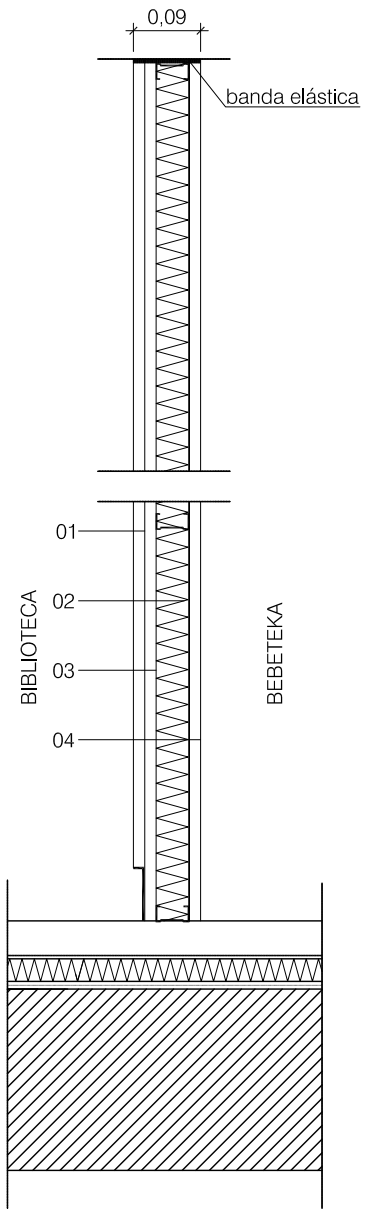

NUEVO:
01. DOBLE PLACA DE PLADUR 13 + 13GD
02. LANA DE ROCA.
03. PERFILERÍA PLADUR 46 MM
04. PLACA DE PLADUR 13mm GD

AISLAMIENTO ACUSTICO Ra: 43,5 Rw: 46 (-3,-8)

T 7 CERRAMIENTO DE SALA POLIVALENTE - PASILLO

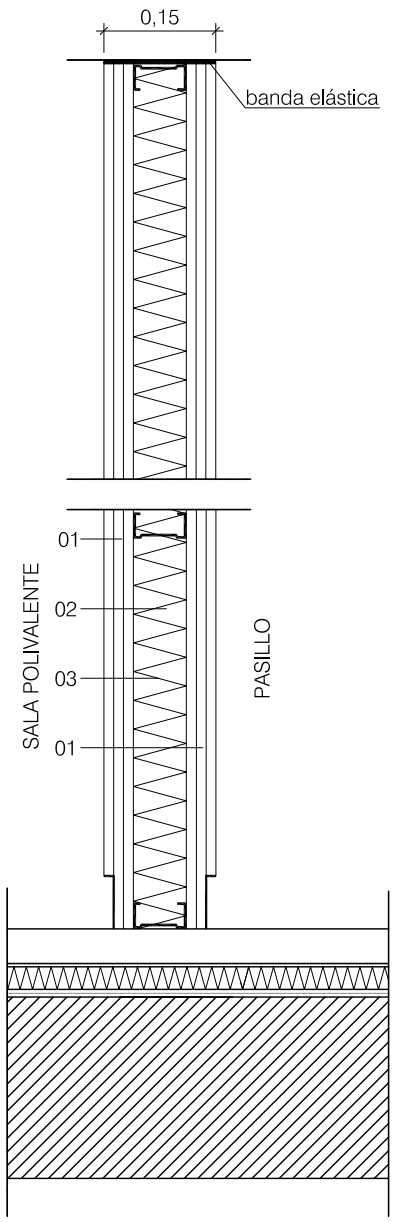

NUEVO:
01. TRIPLE PLACA DE PLADUR 13 MM
02. LANA DE ROCA.
03. PERFILERÍA PLADUR 70 MM

AISLAMIENTO ACUSTICO Ra: 60,5 Rw: 61 (-1,-5)

ZIZURKILGO LIBURUTEGI AMANKOMUNA

08

ALBAÑILERÍA. SECCIONES TIPO PARTICIONES, T4, T5, T6 y T7

e:1/10

2015 MAIATZA

Arkitektura: Isuuru
Isuuru arkitektosen Izenean: Carlos Amadías Banzo

Sustatzailea: ZIZURKILGO UDALA