T 8 CERRAMIENTO DE SALA POLIVALENTE - ESTUDIO

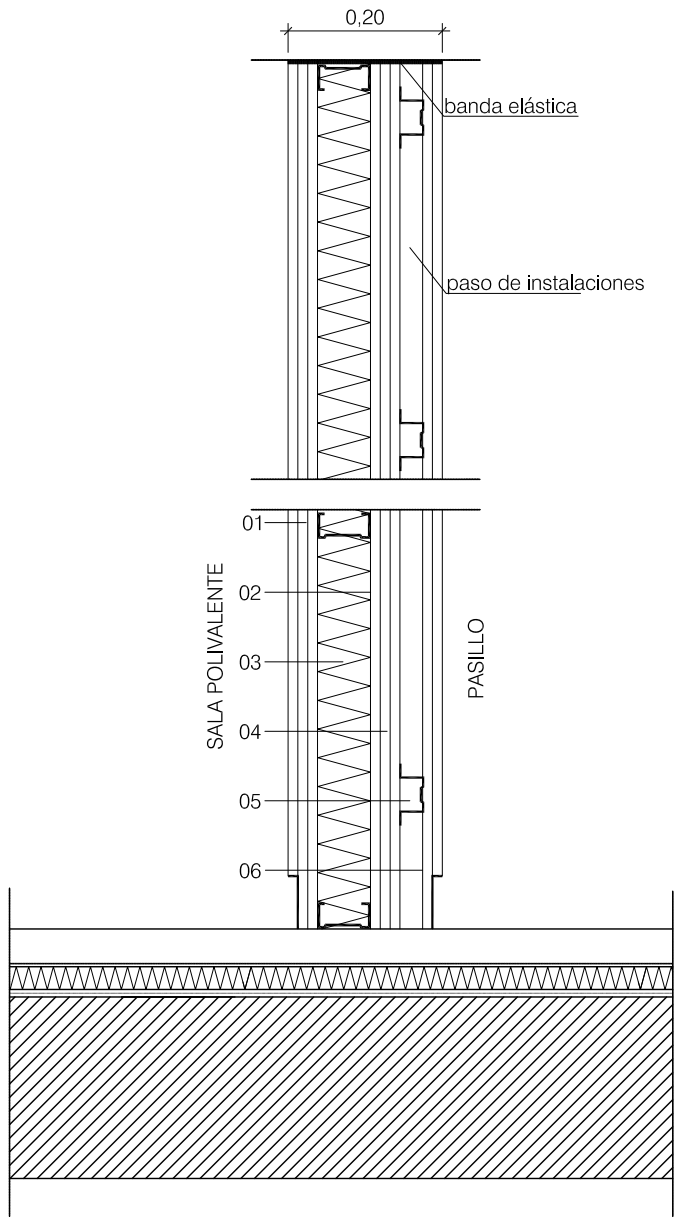

NUEVO:
01. TRIPLE PLACA DE PLADUR 13 MM
02. LANA DE ROCA.
03. PERFILERÍA PLADUR 70 MM
04. TRIPLE PLACA DE PLADUR 13 MM
05. MAESTRAS DE 30 mm PASO DE INSTALACIONES
06. DOBLE PLACA 13 MM

AISLAMIENTO ACUSTICO Ra: 60,5 Rw: 61 (-1,-5)

T 9 VARIOS

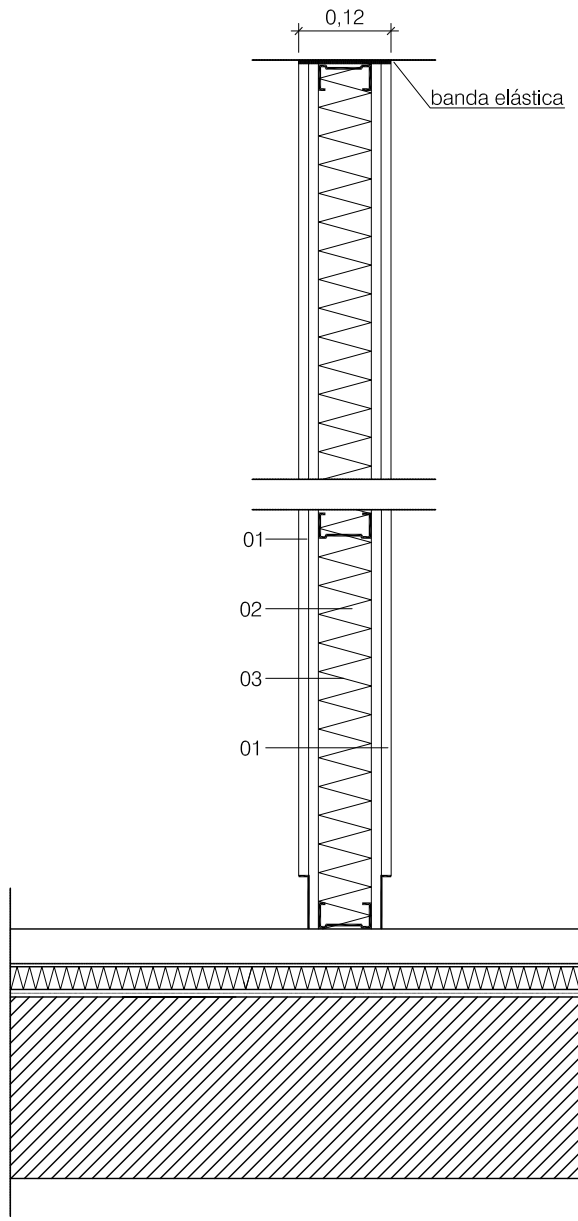

NUEVO:
01. DOBLE PLACA DE PLADUR 13 MM
02. LANA DE ROCA.
03. PERFILERÍA PLADUR 70 MM

SUELO DE BIBLIOTECA

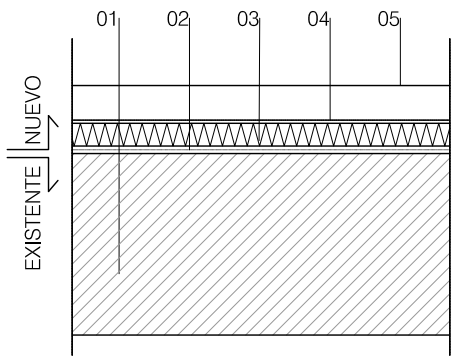

01. LOSA ARMADA MACIZA 24 CM
02. LÁMINA ANTIIMPACTO 3 MM
03. LANA DE ROCA, 4 CM DENSIDAD 90
04. LÁMINA DE POLIETILENO
05. RECRECIDO DE MORTERO CON ANHIDRITA. ACABADO RESINA

SECTORIZACIÓN EXTRACCIÓN GARAJES

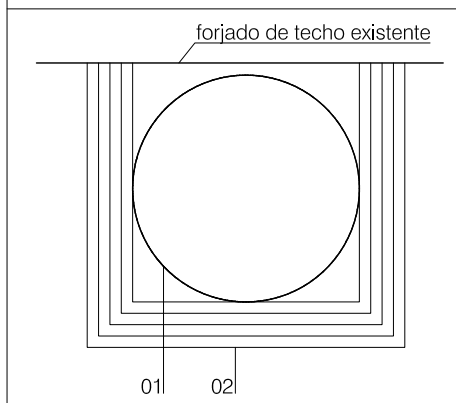

01. EXTRACCIÓN GARAJE EXISTENTE, Ø300
02. 4 PLACAS DE PLADUR FOC

TRASDOSADOS DE PILARES

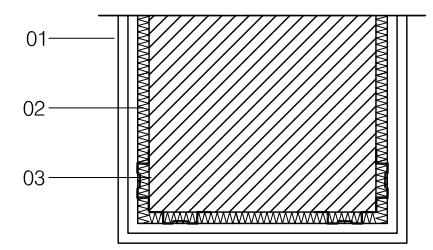

01. DOBLE PLACA DE PLADUR 13 + 13 GD
02. LANA DE ROCA.
03. MAESTRAS PLADUR 15 MM

TECHO DE BIBLIOTECA

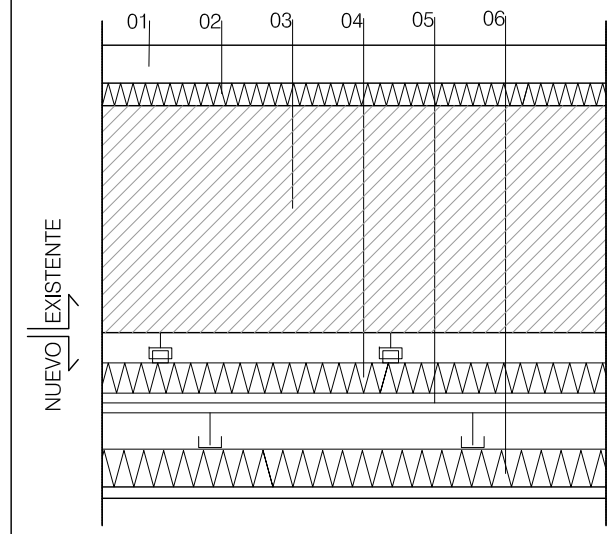

01. RECRECIDO Y PAVIMENTO EN VIVIENDAS
02. AISLAMIENTO TERMICO 3 CM TOPOX CUBERT SL-T-ARTIC
03. FORJADO DE VIGUETA Y BOVEDILLA DE HORMIGON 25+5 CM
04. LANA DE ROCA 4 CM, DENSIDAD 70, DESCOLGADA CON SILENT-BLOCKS
05. DOBLE PLACA DE PLADUR 13 + 13 mm
06. FALSO TECHO DESCOLGADO, TIPO T60/300 1x13 FON + R6 18 BC, DE PLADUR, o similar, CON LANA MINERAL 80mm 40kg

TECHO SALA ESTUDIO y SALA POLIVALENTE

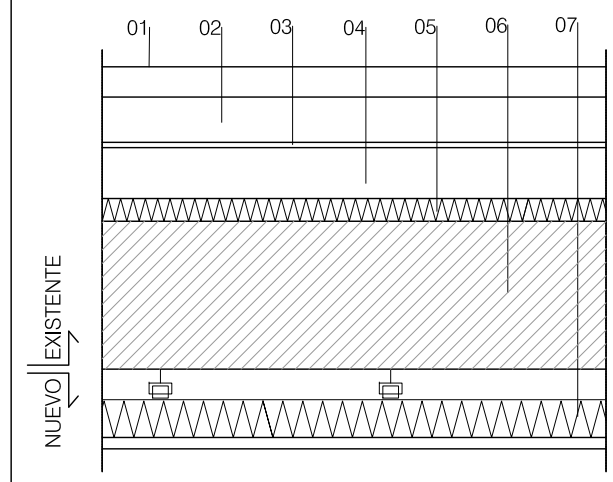

01. BALDOSA GRANITICA 4cm
02. RECRECIDO PROTECCIÓN
03. DOBLE TELA ASFALTICA + GEOTEXTIL
04. RECRECIDO PENDIENTES
05. AISLAMIENTO TERMICO 3 CM POLIESTIRENO EXTRUIDO
06. LOSA ARMADA DE HORMIGÓN 24 CM
07. FALSO TECHO DESCOLGADO CON SILENT-BLOCKS, TIPO T60/300 1x13 FON + R6 18 BC, DE PLADUR, o similar, CON LANA MINERAL 80mm 40kg

ZIZURKILGO LIBURUTEGI AMANKOMUNA

09

Arkitektura: Isuuru
Isuuru arkitektosen Izenean: Carlos Amadías Banzo

e:1/10

2015 MAIATZA

ALBAÑILERÍA. PARTICIONES, T8, T9, TECHO, SUELO, PROTECCIÓN ELEMENTOS

Sustatzailea: ZIZURKILGO UDALA